YIJIN 一锦

www.yijindianzi.cn

累计点滴改进 迈向完美品质

一锦电子电弧保护器系列

获多项专利为多家集团公司提供贴牌加工

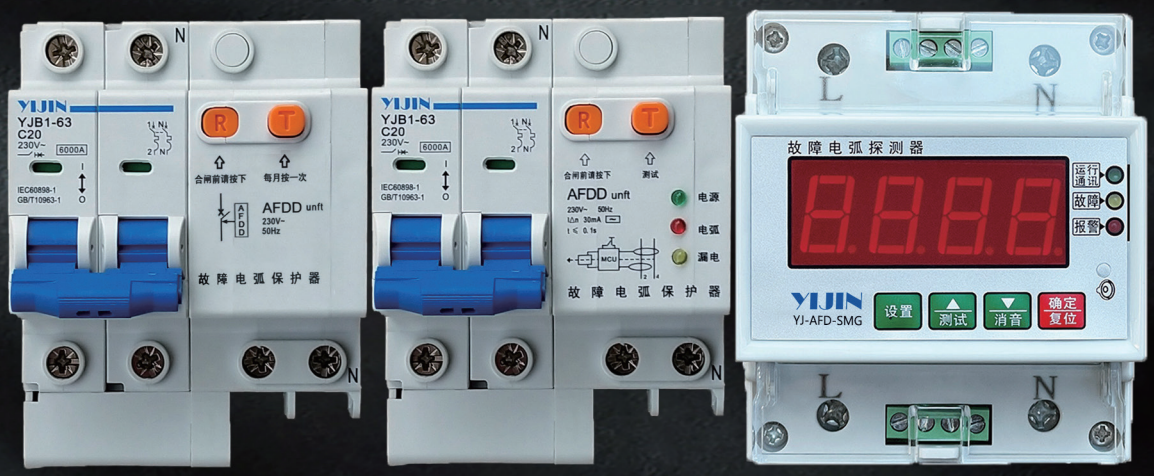

致力于成为全球最优秀的低压电器研发生产厂商

乐清市一锦电子有限公司

YUEQING YI JIN ELECTRONICS CO.,LTD.

YJB1-63/AFDD故障电弧保护器

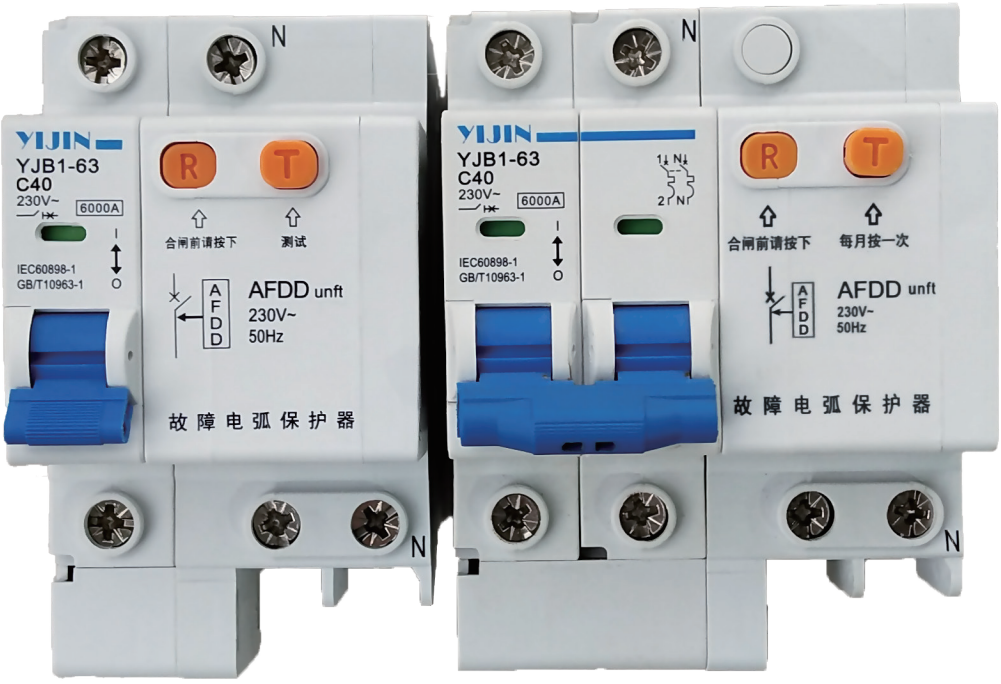

故障电弧保护器1P　　故障电弧保护器2P

▶ 产品概述

AFDD电弧故障保护断路器由小型断路器和电弧故障保护模块拼装而成，具有过载、短路、电弧故障保护等保护功能。

AFDD电弧故障保护断路器适用于交流50Hz，额定电压230V，额定电流至63A及以下的线路中，用来对建筑物及类似用途的线路进行过电流保护，同时可弧故障、并联电弧故障和串联电弧故障进行的保护。在一定程度减少火灾安以提前检测到因电器装置破裂或电线老化等引起的很多火灾风险，对接地电全事故的发生，对人民的生命和财产安全提供了有效的保护

▶ 产品特点及用途

●本产品为故障电弧断路器，是一种独立式的故障电弧断路器，具有体积小、功能多、可靠性强、安装方便等特点；

●产品遵循 GB/T31143 IEC62602 标准；

●该产品可以对接入线路中的故障电弧（包括故障并联电弧、故障串联电弧）进行有效的检测，还具有过载短路保护功能；

●适用于交流电压 230V 线路中，通过内置电路及软件对下级线路的故障电弧情况进行分析处理，判断下级终端线路的状态；

●当检测到线路中存在引起火灾的故障电弧时，脱扣断电功能；

●广泛适用于现代大体量建筑、公共集聚场所建筑和一类高层建筑；商场、体育馆、礼堂、影剧院、大型医院、学校，地铁大型企业厂房等建筑等低压线路场所中。

▶ 正常工作环境

1、周围空气温度

a.上限值不超过+40℃。

b.下限值不低于-4℃。

c.24h内平均值不超过+30℃。

d.极限使用温度-40℃~+75℃。

2、海拔高度

安装地点的海拔高度不超过2000米。

3、大气条件

a.在周围空气温度为+35℃时，空气相对湿度不超过50%，在较低温度下可以有较高的相对湿度。

b.最湿月的月平均最低温度在20℃时，月平均相对湿度为90%。

c.已考虑到因温度变化而发生在产品表面上的凝露。

4、污染等级

保护器使用的污染等级为2级。

5、安装类别

安装类别为Ⅱ、Ⅲ类。

▶ 主要参数及技术性能

型号	YJB1-63/AFDD
规格	1P 2P
额定工作电压	230V
额定电流	10/16/20/25/32/40/50/63A
额定频率	50Hz
额定短路分断	4.5Kv
标准	GB/T31143
脱扣特性	C,D
最小串弧和并弧	串弧：5；并弧：75
额定冲击耐受电压	4Kv
动作类型	瞬时，延时，带选择性
防护等级	IP20
环境温度	-40℃~+75℃
海拔高度	2000m
污染等级	Ⅱ
机械寿命	＞6000次
安装方式	标准导轨安装

▶ 产品尺寸

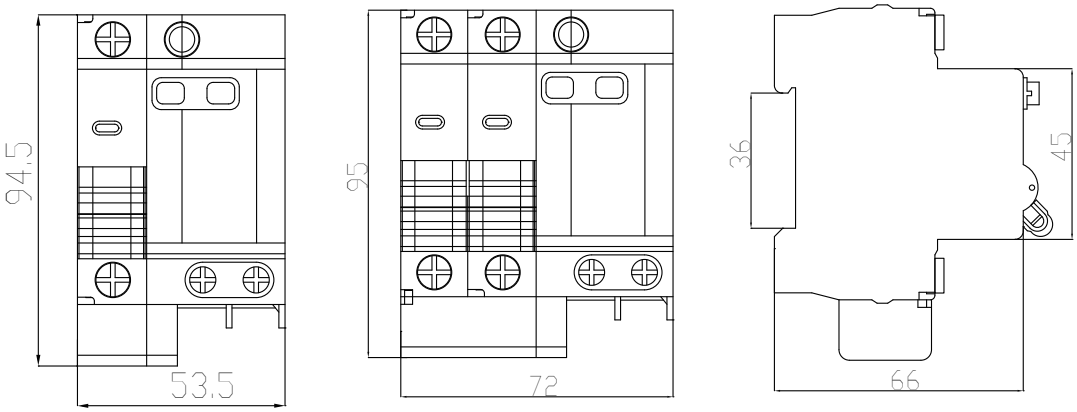

用于涉电维修安装，务必确保操作人员持有电工类作业资质并采取必要的断电、绝缘防护措施。

YJB1-63/AFDD故障电弧漏电保护器

故障电弧漏电保护器1P　　故障电弧漏电保护器2P

▶ 产品概述

AFDD电弧故障保护断路器由小型断路器和电弧故障保护模块拼装而成，具有过载、短路、电弧故障保护等保护功能。

AFDD电弧故障保护断路器适用于交流50Hz，额定电压230V，额定电流至63A及以下的线路中，用来对建筑物及类似用途的线路进行过电流保护，同时可弧故障、并联电弧故障和串联电弧故障进行的保护。在一定程度减少火灾安以提前检测到因电器装置破裂或电线老化等引起的很多火灾风险，对接地电全事故的发生，对人民的生命和财产安全提供了有效的保护

▶ 产品特点及用途

- 电弧故障保护功能；
- 短路、过载、漏电保护；
- 窗口指示、漏电流测试。

YJB1-63AFDD系列电弧故障保护器是一种新型的用电保护装置。由断路器、脱扣机构、电弧检测模块构成，具有短路保护、过载保护、漏电保护（选配）和电弧故障保护的功能。采用新的电路保护技术，当线路中出现故障电弧时，能及时检测并识别后切断电路，防止因故障引起的火灾，可有效避免电气火灾的发生。

▶ 产品功能

- 住宅、幼儿设施、老年设施、残疾人设施等，人员长期逗留的场所；
- 存储可燃、易燃物品的场所，如木材厂、易燃品仓库等；
- 博物馆、图书馆、展览馆等，珍藏或展出贵重物品的场所；
- 商场、超市、酒店等人员密集场所。

▶ 正常工作条件

1、周围空气温度

a.上限值不超过+40℃。

b.下限值不低于-4℃。

c.24h内平均值不超过+30℃。

d.极限使用温度-40℃~+75℃。

2、海拔高度

安装地点的海拔高度不超过2000米。

3、大气条件

a.在周围空气温度为+35℃时，空气相对湿度不超过50%，在较低温度下可以有较高的相对湿度。

b.最湿月的月平均最低温度在20℃时，月平均相对湿度为90%。

c.已考虑到因温度变化而发生在产品表面上的凝露。

4、污染等级

保护器使用的污染等级为2级。

5、安装类别

安装类别为Ⅱ、Ⅲ类。

▶ 主要参数及技术性能

型号	YJB1-63/AFDD
规格	1P 2P
额定工作电压	230V
额定电流	额定值63A及以下
额定频率	50Hz
额定短路分断	4.5Kv
标准	GB/T31143
脱扣特性	C,D
最小串弧和并弧	串弧：5；并弧：75
额定冲击耐受电压	4Kv
动作类型	瞬时，延时，带选择性
防护等级	IP20
环境温度	-40℃～+75℃
海拔高度	＜2000m
污染等级	Ⅱ
机械寿命	＞6000次
安装方式	标准导轨安装

▶ 产品尺寸

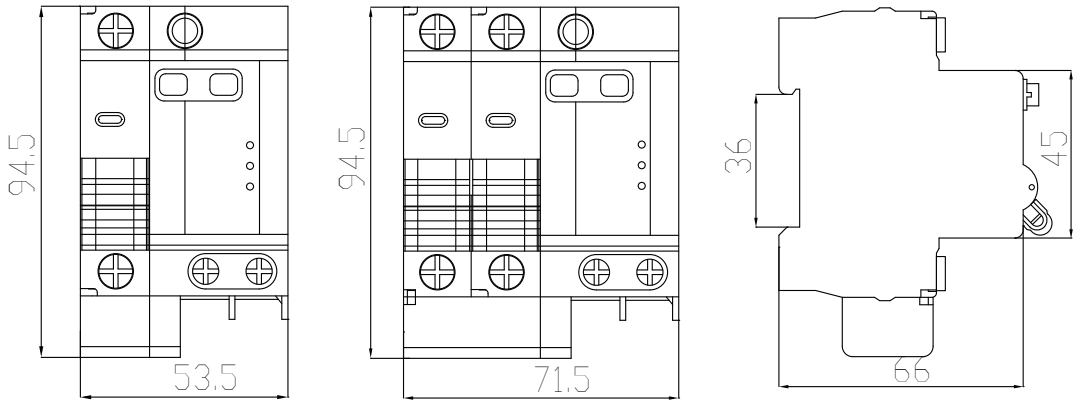

1P故障电弧保护器　　2P故障电弧保护器

用于涉电维修安装，务必确保操作人员持有电工类作业资质并采取必要的断电、绝缘防护措施。

YJ-AFD-SMG 故障电弧探测器

▶ 产品概述

许多严重的火灾事故是由于线路中低于额定电流或预期短路电流的故障电弧引起的，这些危险的电弧可能发生在设计不合理或老化的供电线路上、电器插头以及家用电器的电源线、内部线束或零部件绝缘上。

当故障电弧发生时，线路上的漏电、过流和短路等保护装置，可能无法检测到故障电弧或者无法迅速动作切断电源，极易引发火灾。

▶ 产品特点及用途

本产品为故障电弧探测器，是一种独立式的故障电弧火灾探测器，具有体积小、功能多、可靠性强、安装方便等特点。产品遵循国标GB14287.4-2014，该产品可以对接入线路中的故障电弧（包括故障并联电弧、故障串联电弧）进行有效的检测，广泛适用于现代大体量建筑、公共集聚场所建筑和一类高层建筑；商场、体育馆、礼堂、影剧院、大型医院、学校，地铁大型企业厂房等建筑等低压线路场所中。

▶ 产品功能

1）基本功能：可以精准判断每一相线上的正常电弧和故障电弧，以及一路触点温度。检测到故障电弧时发出声光报警，同时向监控设备发送报警信号，并且将故障点位置信息传送至监控设备，定位故障位置。

2）消音功能：消除报警声音；当产品检测到故障时，发出声光报警，可以通过面板上的消音按键消除产品的报警声音，消音后报警灯状态将维持不变。

3）测试功能：确认产品功能是否正常；当产品处于无报警状态下，长按此键5秒，产品进入报警状态，长按下复位按键5秒，系统将将产品进行复位恢复至正常工作状态。

4）复位功能：本产品具有复位功能；如果产品检测到线路中故障后，发出声光报警。当排除线路中产生故障原因后，可以通过长按复位按钮5秒来对产品进行复位操作，“嘀”的一声产品复位成功，消除产品报警状态。

5）通讯功能：本产品内置无线通讯模块，开机即可直接连接服务器。也可以通过RS485串口总线与上端消防控制系统进行通讯，可以将检测到线路状态实时上传，并可通过上端消防控制系统对下端故障电弧探测器进行报警复位实现了智能统一控制管理。（注意：485通讯线不能接反）。

6）报警/脱扣能：本产品报警功能，具有外接报警设备，如大型报警喇叭功能。当发生故障时除自身发出声光报警外，还可对外发出报警信号开关量输出，实现消防联动的作用。本产品脱扣功能，可通过24VDC消防信号控制连接的设备进行脱扣动作，实现消防联动的作用。

▶ 注意事项

- 本产品为高精度电子设备，在运输和拆封时务必轻拿轻放，不应受到剧烈冲击；
- 本产品未经本公司同意，任何人员不得拆开产品或进行维修，所有非授权的拆机行为将视为主动放弃享有的保修权利；
- 在安装前要切断上端输入线电源，保证人身安全：
- 切勿将装置置于潮湿或有凝露的环境中运行；
- 切勿将装置置于有易燃气体和水蒸气的环境中运行；
- 切勿将装置露天放置，以免淋湿或暴晒；
- 本产品的工作年限为6年，到时应予以更换。
- 禁止将超出量程的信号接入到装置中以免损坏仪器。

▶ 主要参数及技术性能

性能		参数
测量显示	型号规格	单相两线
	额定电压	AC220V
	额定电流	16A/32A/63A（最大值 63A）
	电弧个数	故障电弧个数
	安全运行时间	开机后安全运行时间
	温度	触点温度
	数码管显示	可编程设置、切换、循环数码显示
报警值	响应条件	1s 内≥14 个半周期故障电弧
	警报声响	≥70db
	故障报警动作时间	≤0.5s
输出	通讯接口	485 通讯
电源	工作范围	AC220V/50Hz
	功耗	≤5VA
环境	工作环境	-10～40℃
	储存环境	-35～75℃
安全	耐压	输入和电源＞AC 3.75KV
	绝缘	输入、输出、电源对机壳＞5MΩ
外形	尺寸	76mm x 89mm x 84mm
通讯方式	RS485 有线传输	
安装方式	标准 35MM 导轨安装	

▶ 安装前检查

为保证故障电弧探测器处于良好的工作状态，请正确安装。安装前请仔细检查设备的型号、参数与说明书上的描述是否完全一致。核对无误后，应仔细阅读该安装使用说明书并严格按照说明书上的指示和要求进行安装，切勿盲目操作

▶ 外观及产品尺寸

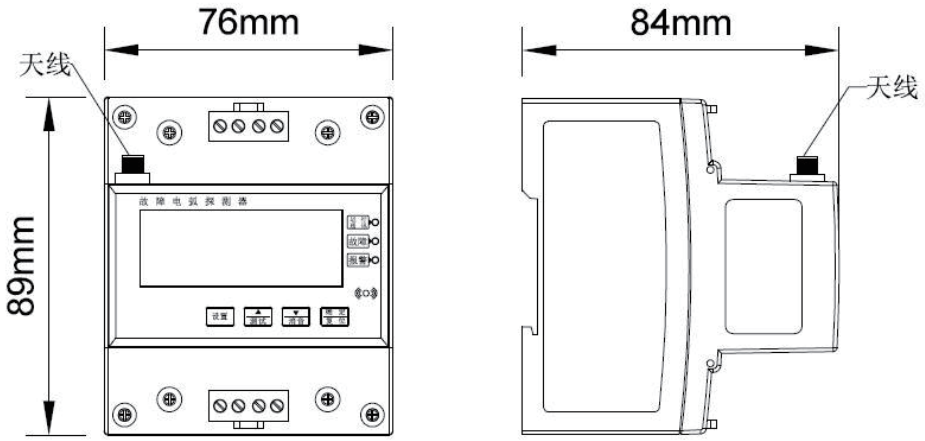

220V单相两线尺寸图

▶ 产品接线图

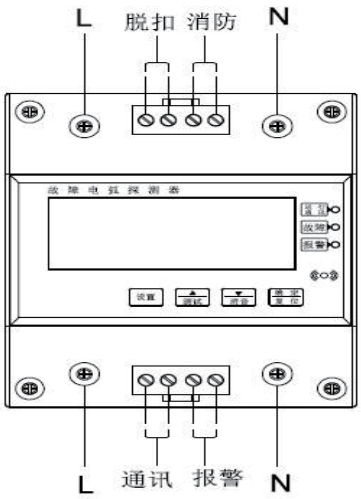

关于故障电弧保护器

故障电弧保护器是继熔丝之后出现的一种新型电器。它具有结构简单、体积小、重量轻、动作灵敏等优点。

广泛应用于低压配电线路中作短路和过载的保护作用。

dcd的组成：
由电源变压器t1、t2、t3和d1以及分压器r1、r2等元件构成，

dcd的基本电路图：

1. 电源变压器 t1的作用是将220v交流电压变换为380v或220v直流电压；

2. 分压器 rl的作用是把380v交流电压转换为220v直流电压；

3. 电流互感器 c1与电流表 ka连接后用来测量通过被保护回路的电流值；

4. 电压互感器 c2与电阻箱 rg连接后用于测量通过被保护回路的电压值；

5. 继电器 qf的作用是控制分压器 rl的工作状态，当继电器qf接通电时，则分压器的线圈得电工作而发出动作信号给继电器 qf ；

6. 继电器线圈 ls的作用是产生一个高频磁场来感应出线圈的阻抗变化从而产生一个高频脉冲信号去启动继电器 qz ，使断路器跳闸以切断供电回路。

7. 断路器和接触器的组合 当发生短路事故时由于触头间存在一定的间隙，因此触头不会因瞬间的高温而烧蚀或变形，但会产生很大的机械力将触头拉开并带动机构组件迅速断开电路。此时如果直接断开负载的话会损坏设备甚至造成严重的事故.为此在断路器和接触器之间要加装一台dcd作为辅助开关来防止上述现象的发生。

YIJIN 一锦

节能安全 诚信合作 绿色环保 智能控制 服务完善

ABOUT 关于一锦

YIJIN ELECTRIC

致力于成为全球最优秀的低压电器研发生产厂商

乐清一锦电子有限公司是低压电器专业制造商，是集科研、制造、销售、服务为一体的经济实体，建立了科学的公司治理结构，正在建设以区域代理为龙头，省、地、市为辐射面的立体销售通路体系。以期在现有销售体系的基础上为广大用户提供更快捷、贴心的服务。

乐清一锦电子有限公司，占地面积2000平方米，近年来投入巨资研发DZ47-60、(C45)/NC、DZ47s、DZ47改型、C65/NB1-63、EA9、iC65、L7等小型断路器附件；单相、二相、三相、三相四线自复式过欠压延时保护器；光伏专用重合闸小型断路器；M1、M3、CDM3、M1LE、CDM3LE、EZD、ABBs等塑壳断路器附件；电涌保护器等产品。

公司通过自主研制并申请发明专利和多项实用新型专利、合作研制等多种方式，建立了一流的检测试验室，目前交变老化、耐热、低温、盐雾、阻燃、特性检测等处于业内领先水平，组成了一支专业、规范的质量检验、控制队伍，产品质量控制已同国际接轨。

热忱欢迎国内外客商来我公司洽谈业务、互利合作、共创未来！

浙江乐清北白象镇南才工业园
0577-27859296 0577-27859297
137 6774 9567 138 6837 0306
800081227
Http://www.yijindianzi.cn

企业官网 微信公众号

0577-6298 2112